Nápoles, 27-29
08018 Barcelona (España)
T. +34 93 309 75 22
info@gedasa.com
www.gedasa.com

BISAGRAS

BISAGRAS PARA DIVISIONES - SERIE QUADRA CLAUSTRA

Modelo 13200

Juego de bisagras horizontales Serie Claustra

DESCRIPCIÓN

Bisagra mecánica lateral de estética redondeada horizontal con sujeción a pared, para puertas con galce. Para vidrios de 8 a 10 mm de espesor y hasta 60 kg y 1.000 mm de ancho. Disponible en diversos acabados. Fácil mecanizado de 2 taladros.



CARACTERÍSTICAS TÉCNICAS

APLICACIÓN: INTERIOR

CARGA MÁXIMA: 60 kg

ANCHO DE PUERTA: 1000 mm

Espesor vidrio: 8-10 mm

Retención de la puerta: NO

COTAS

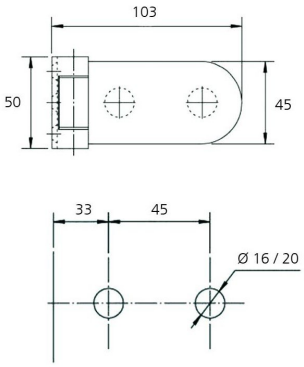

ACABADOS



IB



IS

AN



RN

RB