Nápoles, 27-29
08018 Barcelona (España)
T. +34 93 309 75 22
info@gedasa.com
www.gedasa.com

HERRAJES PARA VIDRIO

PLINTOS VIDRIO

17200

Plinto bajo sin cerradura

DESCRIPCIÓN

Plinto bajo sin cerradura para cristal sin muescas 8/10/12 mm



CARACTERÍSTICAS TÉCNICAS

APLICACIÓN: exterior/interior

MANO: NO

CARGA MÁXIMA: 120 kg

ANCHO DE PUERTA: Consultar

TIPO INSTALACIÓN: SUELO

Espesor vidrio: 8-10-12 mm

Levas: 57/56

COTAS

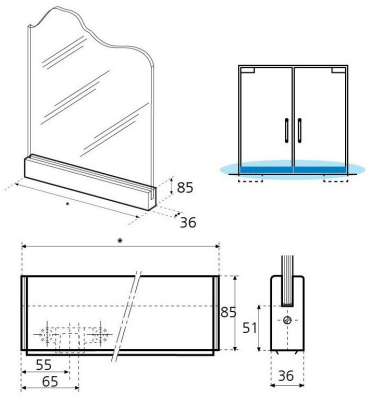

ACABADOS



IB



IS