Nápoles, 27-29
08018 Barcelona (España)
T. +34 93 309 75 22
info@gedasa.com
www.gedasa.com

BISAGRAS

BISAGRAS VAIVÉN PUERTAS DE PASO - SERIE 6000

Modelo 60090

Bisagra doble vidrio-vidrio a 90º

DESCRIPCIÓN

Bisagra mecánica de vaivén vidrio-vidrio a 90 grados. Base de latón con ejes en acero inoxidable. Retención a 0 y 90 grados. Ideal para puertas de paso de interior o mamparas de ducha.



CARACTERÍSTICAS TÉCNICAS

APLICACIÓN: INTERIOR

CARGA MÁXIMA: 60 kg

ANCHO DE PUERTA: 900 mm

Espesor vidrio: 10-12 mm

Retención de la puerta: SI

COTAS

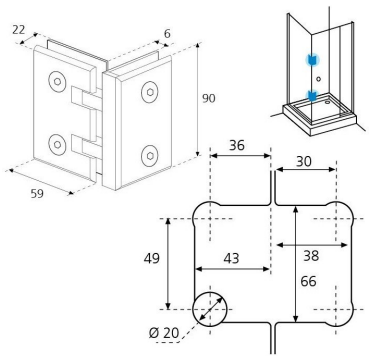

ACABADOS



IB



IS

AN



RN

RB