Nápoles, 27-29
08018 Barcelona (España)
T. +34 93 309 75 22
info@gedasa.com
www.gedasa.com

CIERRAPUERTAS HIDRÁULICOS SPEEDY

M25

Cierrapuertas de suelo para puertas de vidrio

Speedy by Casma

DESCRIPCIÓN

Cierrapuertas empotrable con tecnología hidráulica y tecnología de fácil apertura EASY OPENING. Para puertas de alto tráfico de hasta 200 kg y para ejecuciones especiales de hasta 350 kg. Regulación 3D. Disponible en 3 modelos de Fuerza (Amarilla F2/Roja F3/Negra F4) y diversos acabados.

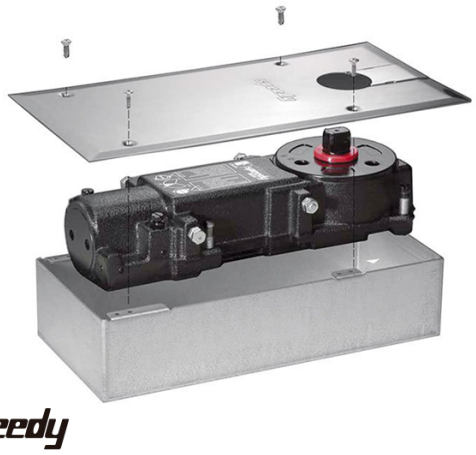

CARACTERÍSTICAS TÉCNICAS

APLICACIÓN: exterior/interior

CARGA MÁXIMA: 200 kg (350 para ejecuciones especiales)

ANCHO DE PUERTA: 750 a 1400 mm

Peso del conjunto: 6,4 kg

Dimensiones de la caja: 130x283x65 mm

Fijación tapa: A la caja

Fuerzas disponibles: Amarilla F2 / Roja F3/ Negra F4 EN1154

Levas: 51/53/56/57

Retención de la puerta: 0º- 90º / 0º-105º / Disponible sin retención

Regulación velocidad: 2 velocidades 90º a 15º / 15º a 0º

DISPONIBLE SIN RETENCIÓN: SI

TERMOCONSTANCIA: PEDIDO ESPECIAL

COTAS

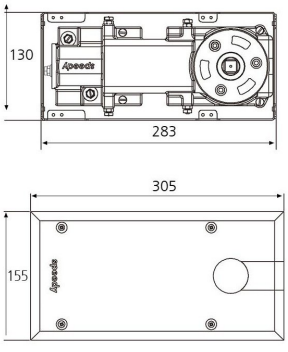

Nápoles, 27-29
08018 Barcelona (España)
T. +34 93 309 75 22
info@gedasa.com
www.gedasa.com

ACABADOS



IS



LS

AN



AB



RN

RB